NEW

HYDRO ALL-IN-ONE R290

240 l | 1f napájení | 3f napájení



AW042HUGHA
AW062HUGHA
AW082HUGHA
AW102HUGHA
AW10NHUGHA



HU102F24AHYA
HU102F24AHYAE3

Naše jednotka typu „all in one" má uvnitř expanzní nádobu, průtokový spínač a cirkulační čerpadlo, 3-cestný ventil, elektrický ohřívač, pojistný a odvzdušňovací ventil. All in One jednotka má uvnitř domu řídící box vč. zásobníku TV pro zjednodušení zapojení. K venkovní jednotce se připojuje dvoužilovým kabelem.

Model			Hydro All in one 4kW-1Ph	Hydro All in one 6kW-1Ph	Hydro All in one 8kW-1f	Hydro All in one 10kW-1f	Hydro All in one 10kW-3f
Objednací kód			**HAL3 4-1f**	**HAL3 6-1f**	**HAL3 8-1f**	**HAL3 10-1f**	**HAL3 10-3f**
Vytápění (W35°C / A7°C)	Výkon	kW	4.00	6.00	8.00	10.00	10.00
	Příkon	kW	0.73	1.12	1.50	1.96	1.96
	COP	-	5.50	5.35	5.35	5.10	5.10
Vytápění (W55°C / A7°C)	Výkon	kW	4.00	6.00	8.00	10.00	10.00
	Příkon	kW	1.19	1.82	2.35	3.13	3.13
	COP	-	3.35	3.30	3.40	3.20	3.20
Vytápění mírné klima výstupní teplota vody 35°C (podlahové vyt.)	SCOP	-	5.10	5.10	5.20	5.10	5.10
	ns	%	201	201	205	201	201
	Energetická třída	-	A+++	A+++	A+++	A+++	A+++
Vytápění mírné klima výstupní teplota vody 55°C (radiátory)	SCOP	-	3.85	3.83	3.85	3.83	3.83
	ns	%	151	150	151	150	150
	Energetická třída	-	A+++	A+++	A+++	A+++	A+++
Chlazení (W18°C / A35°C)	Výkon	kW	4.00	6.00	7.50	9.50	9.50
	Příkon	kW	0.79	1.20	1.58	2.21	2.21
	EER	-	5.05	5.00	4.75	4.30	4.30
Chlazení (W7°C / A35°C)	Výkon	kW	3.50	5.00	6.80	8.50	8.50
	Příkon	kW	0.95	1.37	1.97	2.62	2.62
	EER	-	3.70	3.65	3.45	3.25	3.25
Vnitřní jednotka			**HU102F24AHYA**	**HU102F24AHYA**	**HU162F24AHYA**	**HU162F24AHYA**	**HU102F24AHYAE3**
Provozní rozsah teplot	Vytápění	°C	20~80	20~80	20~80	20~80	20~80
	Chlazení	°C	5~25	5~25	5~25	5~25	5~25
	Ohřev TV	°C	25~75	25~75	25~75	25~75	25~75
Připojovací potrubí	Vstup / výstup (bez DHW)	palec	R 1/R 1	R 1/R 1	R 1/R 1	R 1/R 1	R 1/R 1
	Vstup/výstup (DHW)	palec	R 3/4	R 3/4	R 3/4	R 3/4	R 3/4
Expanzní nádoba		L	8	8	8	8	8
Primární okruh	Pojistný ventil	bar	3	3	3	3	3
Napájení		V/f/Hz	220-240/1/50	220-240/1/50	220-240/1/50	220-240/1/50	220-240/1/50
Max. provozní proud*(1)		A	14.1	14.1	14.1	14.1	14.1
Doporučený jistič		A	20.0	20.0	20.0	20.0	20.0
Zásobník teplé vody (DWH)	Typ	-	2205 duplex nerezová ocel				
	Objem	L	240	240	240	240	240
	Max. provozní tlak	bar	7	7	7	7	7
	El. ohřívač	kW	3	3	3	3	3
Odběrový profil		-	XL	XL	XL	XL	XL
COP*(2)		-	3.17	3.17	3.17	3.17	3.13
Energetická třída ohřevu teplé vody		-	A+	A+	A+	A+	A+
Záložní elektrický ohřívač	Napájení	V/f/Hz	220-240/1/50	220-240/1/50	220-240/1/50	220-240/1/50	380-415/3/50
	Výkon	kW	1+2	1+2	1+2	1+2	2+4
	Kroky	-	2	2	2	2	2
	Max. provozní proud	A	14.0	14.0	14.0	14.0	27.5
	Doporučené jištění	A	20.0	20.0	20.0	20.0	40.0
Hl. aku. výkonu		dB	40	40	40	40	42
Provozní rozměry	(VxŠxH)	mm	1985x590x590	1985x590x590	1985x590x590	1985x590x590	1985x590x590
Přepravní rozměry	(VxŠxH)	mm	2265x695x695	2265x695x695	2265x695x695	2265x695x695	2265x695x695
Hmotnost	Přepravní/provozní	kg	120.5 / 139.5	120.5 / 139.5	120.5 / 139.5	120.5 / 139.5	122 /141
Venkovní jednotka			**AW042HUGHA**	**AW062HUGHA**	**AW082HUGHA**	**AW102HUGHA**	**AW10NHUGHA**
Provozní rozsah teplot	Vytápění	°C	-25 ~35	-25 ~35	-25 ~35	-25 ~35	-25 ~35
	Chlazení	°C	10 ~ 48	10 ~ 48	10 ~ 48	10 ~ 48	10 ~ 48
	Ohřev TV	°C	-25 ~43	-25 ~43	-25 ~43	-25 ~43	-25 ~43
Připojovací potrubí	Vstup/výstup	Palec	R 1/R 1	R 1/R 1	R 1/R 1	R 1/R 1	R 1/R 1
Kompresor	Počet	-	1	1	1	1	1
	Typ	-	2° rotační DC inverter				
Chladivo	Typ	-	R290				
	Charge/CO2 Eq.	kg/T	0.8/2.4	0.8/2.4	0.9/2.7	0.9/2.7	1.05/3.15
Hl. aku. tlaku *(3)		dB(A)	44	47	48	49	52
Hl. aku. výkonu *(3)		dB	55	58	59	60	63
Provozní rozměry	(VxŠxH)	mm	790*1250*380	790*1250*380	790*1250*380	790*1250*380	880*1250*460
Přepravní rozměry	(VxŠxH)	mm	1022*1395*550	1022*1395*550	1022*1395*550	1022*1395*550	1112*1396*630
Hmotnost	Provozní/přepravní	kg	82/106	82/106	91/115	91/115	111/138
Napájení		V/f/Hz	220-240/1/50	220-240/1/50	220-240/1/50	220-240/1/50	380-415/3/50
Max. provozní proud		A	13.5	13.5	18.6	18.6	30.6
Doporučení jištění		A	16.0	16.0	20.0	20.0	32.0

*(1)Max. provozní proud neobsahuje záložní elektrický ohřívač, který je samostatně napájen.
*(2)Testovací podmínky dle EN16147 mírné klima
*(3)Testováno dle EN14511-2018 a metoda testování odpovídá EN12102-2017(A7/W35)

R290
A+++/A+++
Max. 80°C teplá voda
Ekvitermní křivky
2 teplotní zóny
Auto Mód
Smart Grid
Modbus
Solární termický ohřev TV
Ohřev bazénu
Protimrazová ochrana

Údaje v tomto katalogu jsou čistě orientační a mohou se lišit.
Před zakoupením produktů si prosím ověřte přesnost údajů u dodavatele.

Haier

NEW

HYDRO ALL-IN-ONE R290 240 l

1f napájení

3f napájení



AW122HVGHA
AW142HVGHA
AW162HVGHA



HU162F24AHYA

Naše jednotka typu „all in one" má uvnitř expanzní nádobu, průtokový spínač a cirkulační čerpadlo, 3-cestný ventil, elektrický ohřívač, pojistný a odvzdušňovací ventil. All in One jednotka má uvnitř domu řídící box vč. zásobníku TV pro zjednodušení zapojení. K venkovní jednotce se připojuje dvoužilovým kabelem.

Model			Hydro All in one 12kW-1f	Hydro All in one 14kW-1f	Hydro All in one 16kW-1f
Objednací kód			**HAL3 121-1f**	**HAL3 14-1f**	**HAL3 16-1f**
Vytápění (W35°C / A7°C)	Výkon	kW	12.00	14,00	16,00
	Příkon	kW	2.35	2,83	3,23
	COP	-	5.10	4,95	4,95
Vytápění (W55°C / A7°C)	Výkon	kW	11.50	13,50	15,50
	Příkon	kW	3.48	4,22	5,08
	COP	-	3.30	3,20	3,05
Vytápění mírné klima výstupní teplota vody 35°C (podlahové vyt.)	SCOP	-	4.82	4,80	4,80
	ns	%	190	189	189
	Energetická třída	-	A+++	A+++	A+++
Vytápění mírné klima výstupní teplota vody 55°C (radiátory)	SCOP	-	3.85	3,83	3,85
	ns	%	151	150	151
	Energetická třída	-	A+++	A+++	A+++
Chlazení (W18°C / A35°C)	Výkon	kW	11.50	13,50	15,50
	Příkon	kW	2.56	3,14	3,88
	EER	-	4.50	4,30	4,00
Chlazení (W7°C / A35°C)	Výkon	kW	10.00	12,00	14,00
	Příkon	kW	2.99	3,75	4,52
	EER	-	3.35	3,20	3,10
Vnitřní jednotka			**HU162F24AHYA**	**HU162F24AHYA**	**HU162F24AHYA**
Provozní rozsah teplot	Vytápění	°C	20~80	20~80	20~80
	Chlazení	°C	5~25	5~25	5~25
	Ohřev TV	°C	25~75	25~75	25~75
Připojovací potrubí	Vstup / výstup (bez DHW)	palec	R 1/R 1	R 1/R 1	R 1/R 1
	Vstup/výstup (DHW)	palec	R 3/4	R 3/4	R 3/4
Expanzní nádoba		L	8	8	8
Primární okruh	Pojistný ventil	bar	3	3	3
Napájení		V/f/Hz	220-240/1/50	220-240/1/50	220-240/1/50
Max. provozní proud*(1)		A	14,1	15,0	15,0
Doporučený jistič		A	20,0	20,0	20,0
Zásobník teplé vody (DWH)	Typ	-	2205 duplex nerezová ocel		
	Objem	L	240	240	240
	Max. provozní tlak	bar	7	7	7
	El. ohřívač	kW	3	3	3
Odběrový profil		-	XL	XL	XL
COP*(2)		-	3,17	3,13	3,13
Energetická třída ohřevu teplé vody		-	A+	A+	A+
Záložní elektrický ohřívač	Napájení	V/f/Hz	220-240/1/50	220-240/1/50	220-240/1/50
	Výkon	kW	1+2	2+4	2+4
	Kroky	-	2	2	2
	Max. provozní proud	A	14,0	27,5	27,5
	Doporučené jištění	A	20,0	40,0	40,0
Hl. aku. výkonu		dB	40	42	42
Provozní rozměry	(VxŠxH)	mm	1985x590x590	1985x590x590	1985x590x590
Přepravní rozměry	(VxŠxH)	mm	2265x695x695	2265x695x695	2265x695x695
Hmotnost	Přepravní/provozní	kg	120,5 / 139,5	122 /141	122 /141
Venkovní jednotka			**AW122HVGHA**	**AW142HVGHA**	**AW162HVGHA**
Provozní rozsah teplot	Vytápění	°C	-25 ~35	-25 ~35	-25 ~35
	Chlazení	°C	10 ~ 48	10 ~ 48	10 ~ 48
	Ohřev TV	°C	-25 ~43	-25 ~43	-25 ~43
Připojovací potrubí	Vstup/výstup	Palec	R 1/R 1	R 1/R 1	R 1/R 1
Kompresor	Počet	-	1	1	1
	Typ	-	2° rotační DC inverter		
Chladivo	Typ	-	R290		
	Charge/CO2 Eq.	kg/T	1.05/3.15	1,05/3,15	1,25/3,75
Hl. aku. tlaku *(3)		dB(A)	52	53	55
Hl. aku. výkonu *(3)		dB	63	64	66
Provozní rozměry	(VxŠxH)	mm	880x1250x460	880x1250x460	880x1250x460
Přepravní rozměry	(VxŠxH)	mm	1112x1396x630	1112x1396x630	1112x1396x630
Hmotnost	Provozní/přepravní	kg	111/138	111/138	115/142
Napájení		V/f/Hz	220-240/1/50	220-240/1/50	220-240/1/50
Max. provozní proud		A	30.6	30,6	34,8
Doporučení jištění		A	32.0	32,0	40,0

*(1)Max. provozní proud neobsahuje záložní elektrický ohřívač, který je samostatně napájen.
*(2)Testovací podmínky dle EN16147 mírné klima
*(3)Testováno dle EN14511-2018 a metoda testování odpovídá EN12102-2017(A7/W35)

R290 — R290

A+++/A+++

±80°c — Max. 80°C teplá voda

Ekvitermní křivky

2 teplotní zóny

AUTO — Auto Mód

Smart Grid

BMS — Modbus

Solární termický ohřev TV

Ohřev bazénu

Protimrazová ochrana

Údaje v tomto katalogu jsou čistě orientační a mohou se lišit.
Před zakoupením produktů si prosím ověřte přesnost údajů u dodavatele.

NEW

HYDRO ALL-IN-ONE R290 240 l

1f napájení

3f napájení



AW12NHVGHA
AW14NHVGHA
AW16NHVGHA



HU162F24AHYAE3

Naše jednotka typu „all in one" má uvnitř expanzní nádobu, průtokový spínač a cirkulační čerpadlo, 3-cestný ventil, elektrický ohřívač, pojistný a odvzdušňovací ventil. All in One jednotka má uvnitř domu řídící box vč. zásobníku TV pro zjednodušení zapojení. K venkovní jednotce se připojuje dvoužilovým kabelem.

Model			Hydro All in one 12kW-3f	Hydro All in one 14kW-3f	Hydro All in one 16kW-3f
Objednací kód			**HAL3 12-3f**	**HAL3 14-3f**	**HAL3 16-3f**
Vytápění (W35°C / A7°C)	Výkon	kW	12.00	14.00	16,00
	Příkon	kW	2.35	2.83	3,23
	COP	-	5.10	4.95	4,95
Vytápění (W55°C / A7°C)	Výkon	kW	11.50	13.50	15,50
	Příkon	kW	3.48	4.22	5,08
	COP	-	3.30	3.20	3,05
Vytápění mírné klima výstupní teplota vody 35°C (podlahové vyt.)	SCOP	-	4.82	4.80	4,80
	ns	%	190	189	189
	Energetická třída	-	A+++	A+++	A+++
Vytápění mírné klima výstupní teplota vody 55°C (radiátory)	SCOP	-	3.85	3.83	3,85
	ns	%	151	150	151
	Energetická třída	-	A+++	A+++	A+++
Chlazení (W18°C / A35°C)	Výkon	kW	11.50	13.50	15,50
	Příkon	kW	2.56	3.14	3,88
	EER	-	4.50	4.30	4,00
Chlazení (W7°C / A35°C)	Výkon	kW	10.00	12.00	14,00
	Příkon	kW	2.99	3.75	4,52
	EER	-	3.35	3.20	3,10
Vnitřní jednotka			**HU162F24AHYAE3**	**HU162F24AHYAE3**	**HU162F24AHYAE3**
Provozní rozsah teplot	Vytápění	°C	20~80	20~80	20~80
	Chlazení	°C	5~25	5~25	5~25
	Ohřev TV	°C	25~75	25~75	25~75
Připojovací potrubí	Vstup / výstup (bez DHW)	palec	R 1/R 1	R 1/R 1	R 1/R 1
	Vstup/výstup (DHW)	palec	R 3/4	R 3/4	R 3/4
Expanzní nádoba		L	8	8	8
Primární okruh	Pojistný ventil	bar	3	3	3
Napájení		V/f/Hz	220-240/1/50	220-240/1/50	220-240/1/50
Max. provozní proud*(1)		A	15.0	15.0	15,0
Doporučený jistič		A	20.0	20.0	20,0
Zásobník teplé vody (DWH)	Typ	-	2205 duplex nerezová ocel		
	Objem	L	240	240	240
	Max. provozní tlak	bar	7	7	7
	El. ohřívač	kW	3	3	6
Odběrový profil		-	XL	XL	XL
COP*(2)		-	3,13	3,13	3,13
Energetická třída ohřevu teplé vody		-	A+	A+	A+
Záložní elektrický ohřívač	Napájení	V/f/Hz	380-415/3/50	380-415/3/50	380-415/3/50
	Výkon	kW	2+4	2+4	2+4
	Kroky	-	2	2	2
	Max. provozní proud	A	27,5	27,5	9,5
	Doporučené jištění	A	40,0	40,0	16,0
Hl. aku. výkonu		dB	42	42	42
Provozní rozměry	(VxŠxH)	mm	1985x590x590	1985x590x590	1985x590x590
Přepravní rozměry	(VxŠxH)	mm	2265x695x695	2265x695x695	2265x695x695
Hmotnost	Přepravní/provozní	kg	122 /141	122 /141	122,5 /141,5
Venkovní jednotka			**AW12NHVGHA**	**AW14NHVGHA**	**AW16NHVGHA**
Provozní rozsah teplot	Vytápění	°C	-25 ~35	-25 ~35	-25 ~35
	Chlazení	°C	10 ~ 48	10 ~ 48	10 ~ 48
	Ohřev TV	°C	-25 ~43	-25 ~43	-25 ~43
Připojovací potrubí	Vstup/výstup	Palec	R 1/R 1	R 1/R 1	R 1/R 1
Kompresor	Počet	-	1	1	1
	Typ	-	2° rotační DC inverter		
Chladivo	Typ	-	R290		
	Charge/CO2 Eq.	kg/T	1.05/3.15	1.05/3.15	1.25/3.75
Hl. aku. tlaku *(3)		dB(A)	52	53	55
Hl. aku. výkonu *(3)		dB	63	64	66
Provozní rozměry	(VxŠxH)	mm	880x1250x460	880x1250x460	880x1250x460
Přepravní rozměry	(VxŠxH)	mm	1112x1396x630	1112x1396x630	1112x1396x630
Hmotnost	Provozní/přepravní	kg	132/159	132/159	136/163
Napájení		V/f/Hz	380-415/3/50	380-415/3/50	380-415/3/50
Max. provozní proud		A	10.2	10.2	11.6
Doporučení jištění		A	16.0	16.0	16.0

*(1)Max. provozní proud neobsahuje záložní elektrický ohřívač, který je samostatně napájen.
*(2)Testovací podmínky dle EN16147 mírné klima
*(3)Testováno dle EN14511-2018 a metoda testování odpovídá EN12102-2017(A7/W35)

Údaje v tomto katalogu jsou čistě orientační a mohou se lišit.
Před zakoupením produktů si prosím ověřte přesnost údajů u dodavatele.

R290
A+++/A+++
Max. 80°C teplá voda
Ekvitermní křivky
2 teplotní zóny
Auto Mód
Smart Grid
BMS
Modbus
Solární termický ohřev TV
Ohřev bazénu
Protimrazová ochrana

HYDRO ALL-IN-ONE R290

HYDRO ALL-IN-ONE
AW042HUGHA
AW062HUGHA
AW082HUGHA
AW102HUGHA

AW10NHUGHA

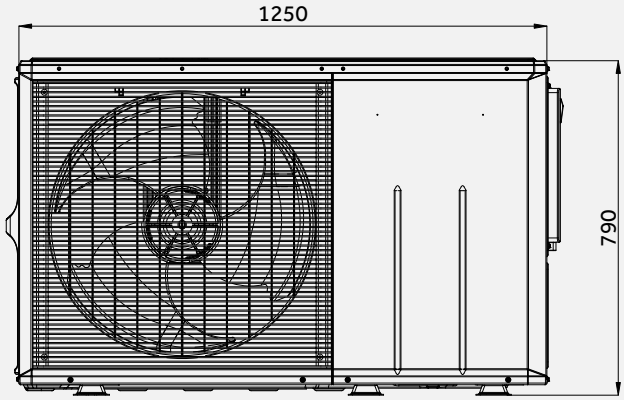

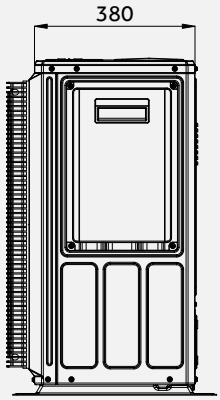

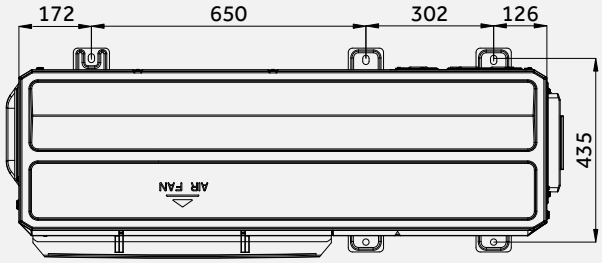

HYDRO ALL-IN-ONE
AW122HVGHA
AW142HVGHA
AW162HVGHA

AW12NHVGHA
AW14NHVGHA
AW16NHVGHA

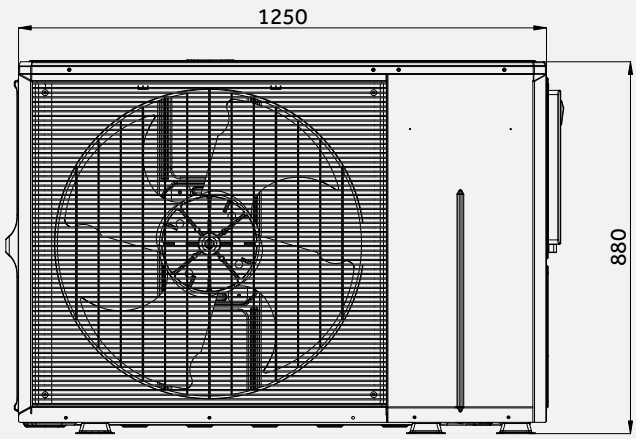

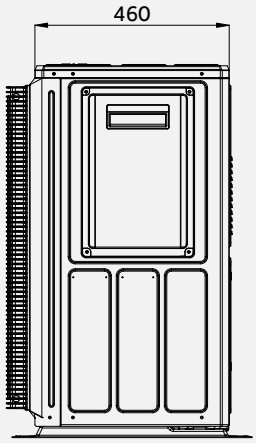

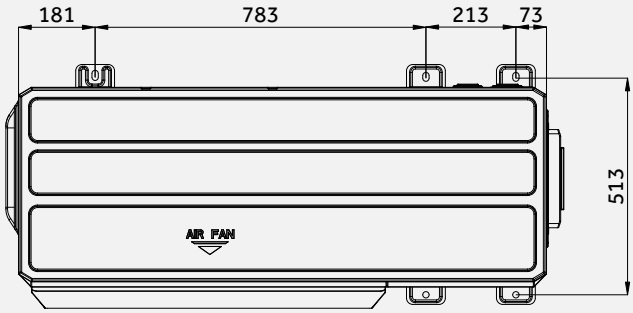

Údaje v tomto katalogu jsou čistě orientační a mohou se lišit.
Před zakoupením produktů si prosím ověřte přesnost údajů u dodavatele.

HYDRO ALL-IN-ONE R290 & SPLIT R290

HYDRO ALL-IN-ONE
HU102F20AHYA
HU162F20AHYA

HU102F20AHYAE3
HU162F20AHYAE3

Mění se velikost dle objemu zásobníku:
160Litrů = 1580mm
200 Litrů = 1780mm
240 Litrů = 1985mm

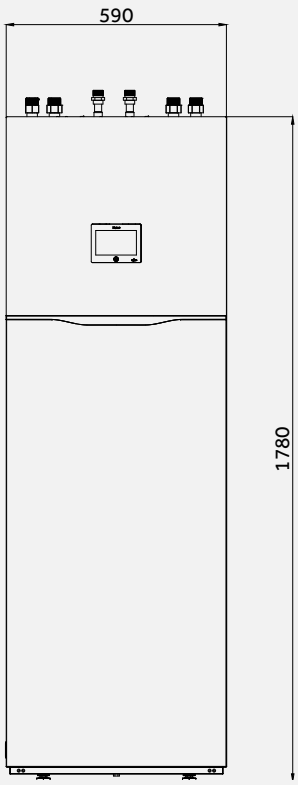

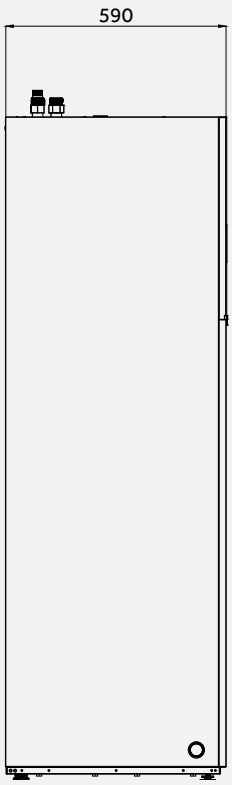

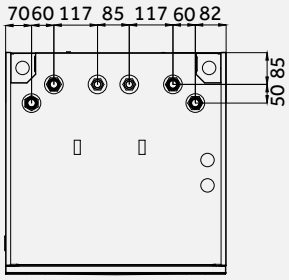

HYDRO SPLIT
HU102WAHYA
HU162WAHYA

HU10NWAHYAE3
HU16NWAHYAE3

