Haier

NEW

HYDRO ALL-IN-ONE R290

160 l

1f napájení

3f napájení



AW042HUGHA
AW062HUGHA
AW082HUGHA
AW102HUGHA
AW10NHUGHA



HU102F16AHYA
HU102F16AHYAE3

Naše jednotka typu „all in one" má uvnitř expanzní nádobu, průtokový spínač a cirkulační čerpadlo, 3-cestný ventil, elektrický ohřívač, pojistný a odvzdušňovací ventil. All in One jednotka má uvnitř domu řídící box vč. zásobníku TV pro zjednodušení zapojení. K venkovní jednotce se připojuje dvoužilovým kabelem.

Model			Hydro All in one 4kW-1f	Hydro All in one 6kW-1f	Hydro All in one 8kW-1f	Hydro All in one 10kW-1f	Hydro All in one 10kW-3f
Objednací kód			**HAL2 4-1f**	**HAL2 6-1f**	**HAL2 8-1f**	**HAL2 10-1f**	**HAL2 10-3f**
Vytápění (W35°C / A7°C)	Výkon	kW	4,00	6.00	8.00	10.00	10,00
	Příkon	kW	0,73	1.12	1.50	1.96	1,96
	COP	-	5,50	5.35	5.35	5.10	5,10
Vytápění (W55°C / A7°C)	Výkon	kW	4,00	6.00	8.00	10.00	10,00
	Příkon	kW	1,19	1.82	2.35	3.13	3,13
	COP	-	3,35	3.30	3.40	3.20	3,20
Vytápění mírné klima výstupní teplota vody 35°C (podlahové vyt.)	SCOP	-	5,10	5.10	5.20	5.10	5,10
	ns	%	201	201	205	201	201
	Energetická třída	-	A+++	A+++	A+++	A+++	A+++
Vytápění mírné klima výstupní teplota vody 55°C (radiátory)	SCOP	-	3,85	3.83	3.85	3.83	3,83
	ns	%	151	150	151	150	150
	Energetická třída	-	A+++	A+++	A+++	A+++	A+++
Chlazení (W18°C / A35°C)	Výkon	kW	4,00	6.00	7.50	9.50	9,50
	Příkon	kW	0,79	1.20	1.58	2.21	2,21
	EER	-	5,05	5.00	4.75	4.30	4,30
Chlazení (W7°C / A35°C)	Výkon	kW	3,50	5.00	6.80	8.50	8,50
	Příkon	kW	0,95	1.37	1.97	2.62	2,62
	EER	-	3,70	3.65	3.45	3.25	3,25
Vnitřní jednotka			**HU102F16AHYA**	**HU102F16AHYA**	**HU102F16AHYA**	**HU102F16AHYA**	**HU102F16AHYAE3**
Provozní rozsah teplot	Vytápění	°C	20~80	20~80	20~80	20~80	20~80
	Chlazení	°C	5~25	5~25	5~25	5~25	5~25
	Ohřev TV	°C	25~75	25~75	25~75	25~75	25~75
Připojovací potrubí	Vstup / výstup (bez DHW)	palec	R 1/R 1	R 1/R 1	R 1/R 1	R 1/R 1	R 1/R 1
	Vstup/výstup (DHW)	palec	R 3/4	R 3/4	R 3/4	R 3/4	R 3/4
Expanzní nádoba		L	8	8	8	8	8
Primární okruh	Pojistný ventil	bar	3	3	3	3	3
Napájení		V/f/Hz	220-240/1/50	220-240/1/50	220-240/1/50	220-240/1/50	220-240/1/50
Max. provozní proud*(1)		A	14,1	14.1	14.1	14.1	14,1
Doporučený jistič		A	20,0	20.0	20.0	20.0	20,0
Zásobník teplé vody (DWH)	Typ	-	2205 duplex nerezová ocel				
	Objem	L	160	160	160	160	160
	Max. provozní tlak	bar	7	7	7	7	7
	El. ohřívač	kW	3	3	3	3	3
Odběrový profil		-	L	L	L	L	L
COP*(2)		-	3,16	3,16	3,16	3,16	3,16
Energetická třída ohřevu teplé vody		-	A+	A+	A+	A+	A+
Záložní elektrický ohřívač	Napájení	V/f/Hz	220-240/1/50	220-240/1/50	220-240/1/50	220-240/1/50	380-415/3/50
	Výkon	kW	1+2	1+2	1+2	1+2	1+2
	Kroky	-	2	2	2	2	2
	Max. provozní proud	A	14,0	14,0	14,0	14,0	5,0
	Doporučené jištění	A	20,0	20,0	20,0	20,0	10,0
Hl. aku. výkonu		dB	40	40	40	40	40
Provozní rozměry	(VxŠxH)	mm	1580x590x590	1580x590x590	1580x590x590	1580x590x590	1580x590x590
Přepravní rozměry	(VxŠxH)	mm	1860x695x695	1860x695x695	1860x695x695	1860x695x695	1860x695x695
Hmotnost	Přepravní/provozní	kg	103 / 121	103 / 121	103 / 121	103 / 121	103,5 / 121,5
Venkovní jednotka			**AW042HUGHA**	**AW062HUGHA**	**AW082HUGHA**	**AW102HUGHA**	**AW10NHUGHA**
Provozní rozsah teplot	Vytápění	°C	-25 ~35	-25 ~35	-25 ~35	-25 ~35	-25 ~35
	Chlazení	°C	10 ~ 48	10 ~ 48	10 ~ 48	10 ~ 48	10 ~ 48
	Ohřev TV	°C	-25 ~43	-25 ~43	-25 ~43	-25 ~43	-25 ~43
Připojovací potrubí	Vstup/výstup	Palec	R 1/R 1	R 1/R 1	R 1/R 1	R 1/R 1	R 1/R 1
Kompresor	Počet	-	1	1	1	1	1
	Typ	-	2° rotační DC inverter				
Chladivo	Typ	-	R290				
	Charge/CO2 Eq.	kg/T	0,8/2,4	0.8/2.4	0.9/2.7	0.9/2.7	0,9/2,7
Hl. aku. tlaku *(3)		dB(A)	44	47	48	49	49
Hl. aku. výkonu *(3)		dB	55	58	59	60	60
Provozní rozměry	(VxŠxH)	mm	790x1250x380	790x1250x380	790x1250x380	790x1250x380	790x1250x380
Přepravní rozměry	(VxŠxH)	mm	1022x1395x550	1022x1395x550	1022x1395x550	1022x1395x550	1022x1395x550
Hmotnost	Provozní/přepravní	kg	82/106	82/106	91/115	91/115	101/125
Napájení		V/f/Hz	220-240/1/50	220-240/1/50	220-240/1/50	220-240/1/50	380-415/3/50
Max. provozní proud		A	13,5	13.5	18.6	18.6	6.2
Doporučení jištění		A	16,0	16,0	20,0	20,0	16,0

*(1)Max. provozní proud neobsahuje záložní elektrický ohřívač, který je samostatně napájen.
*(2)Testovací podmínky dle EN16147 mírné klima
*(3)Testováno dle EN14511-2018 a metoda testování odpovídá EN12102-2017(A7/W35)

R290
R290

A+++/A+++

±80°C
Max. 80°C teplá voda

Ekvitermní křivky

2 teplotní zóny

AUTO
Auto Mód

Smart Grid

BMS
Modbus

Solární termický ohřev TV

Ohřev bazénu

Protimrazová ochrana

Údaje v tomto katalogu jsou čistě orientační a mohou se lišit.
Před zakoupením produktů si prosím ověřte přesnost údajů u dodavatele.

HYDRO ALL-IN-ONE R290

HYDRO ALL-IN-ONE
AW042HUGHA
AW062HUGHA
AW082HUGHA
AW102HUGHA

AW10NHUGHA

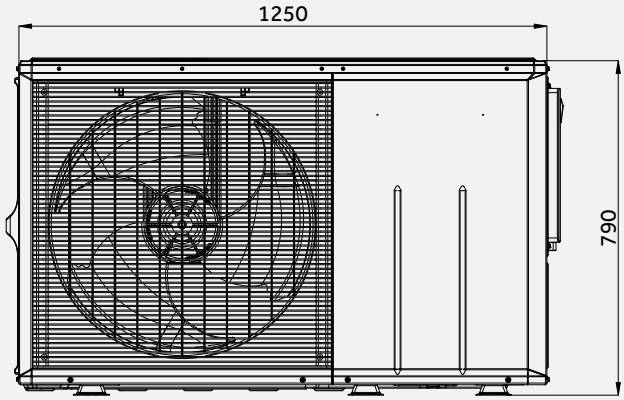

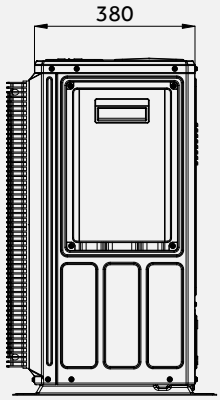

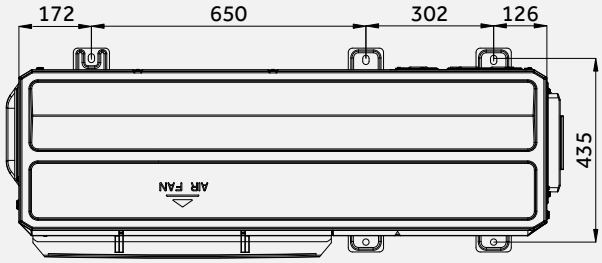

HYDRO ALL-IN-ONE
AW122HVGHA
AW142HVGHA
AW162HVGHA

AW12NHVGHA
AW14NHVGHA
AW16NHVGHA

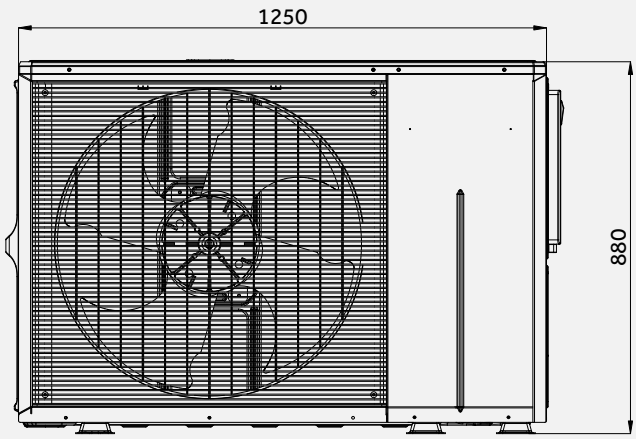

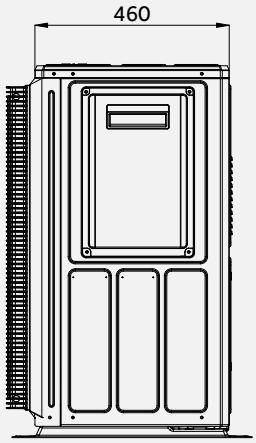

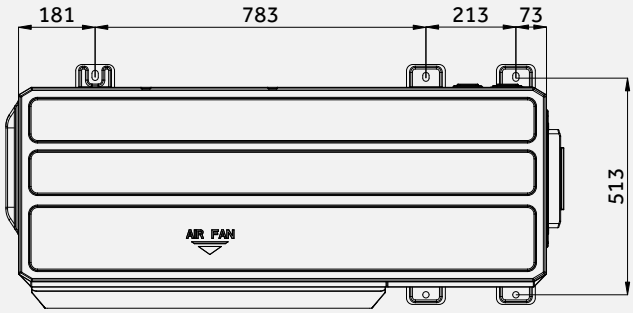

Údaje v tomto katalogu jsou čistě orientační a mohou se lišit.
Před zakoupením produktů si prosím ověřte přesnost údajů u dodavatele.

HYDRO ALL-IN-ONE R290 & SPLIT R290

HYDRO ALL-IN-ONE
HU102F20AHYA
HU162F20AHYA

HU102F20AHYAE3
HU162F20AHYAE3

Mění se velikost dle objemu zásobníku:
160Litrů = 1580mm
200 Litrů = 1780mm
240 Litrů = 1985mm

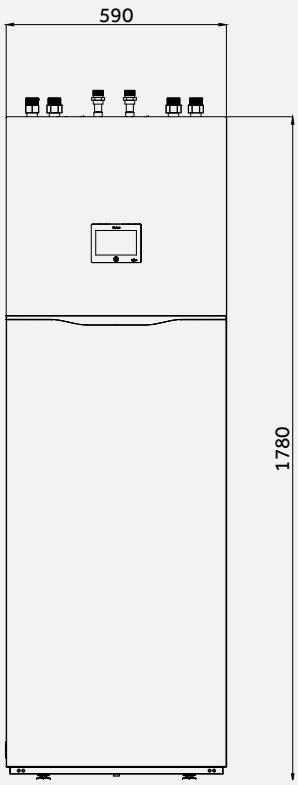

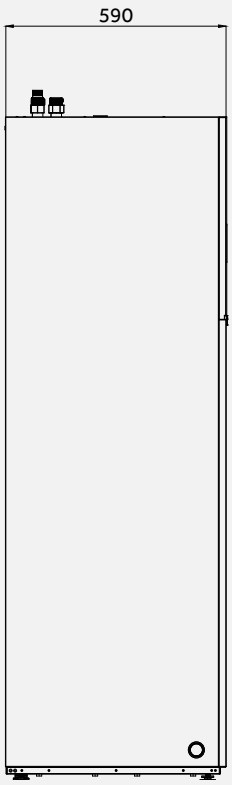

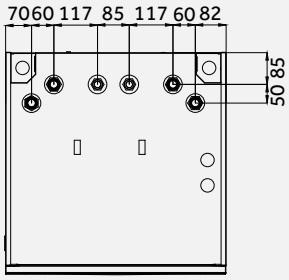

HYDRO SPLIT
HU102WAHYA
HU162WAHYA

HU10NWAHYAE3
HU16NWAHYAE3

